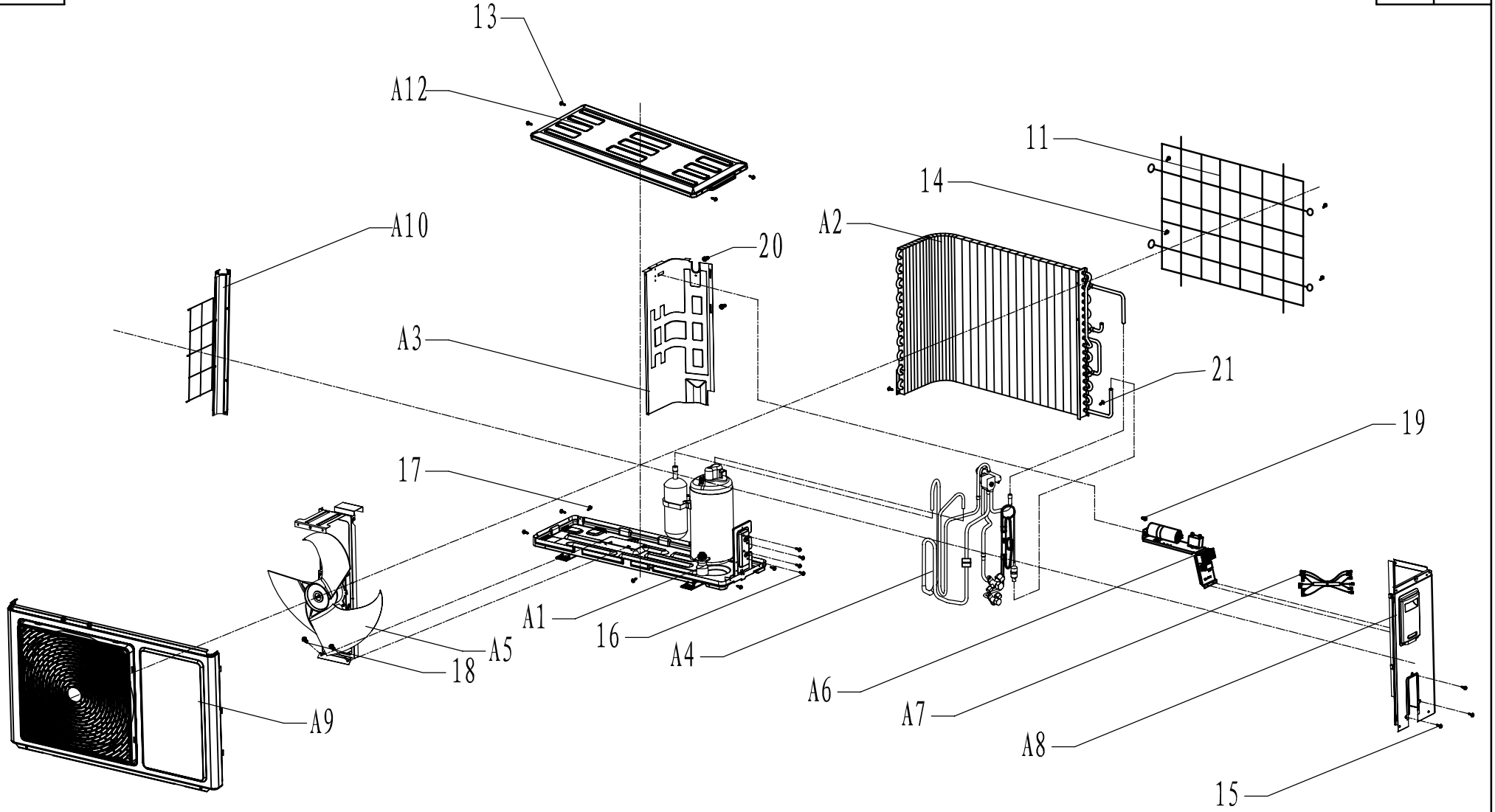

编制说明:

1、本分解图适用于小1.5匹08版室外机(配塑料网);

2、本分解图是通用版本，具体到每个款式或机型时可能会有一定区别，敬请留意。

序号 (Serial Number)	名称(Part Name)		规格 (specification)	数量 (Quantity)	材料 (Material)	备注(Remarks)
21	螺钉		3.9X8	2		固定底座冷凝器
20	螺钉		3.9X10	2		固定中隔板冷凝器
19	螺钉		3.9X10	1		固定电气板
18	螺钉		3.9X10	2		固定电机支架
17	十字槽自攻螺钉(带塑料垫片)		3.9X10	8		固定底座
16	十字槽自攻螺钉(带塑料垫片)		3.9X10	4		固定截止阀
15	十字槽自攻螺钉(带塑料垫片)		3.9X10	3		固定右侧板
14	十字槽自攻螺钉(带塑料垫片)		3.9X10	4		固定背网
13	十字槽自攻螺钉(带塑料垫片)		3.9X10	8		固定顶盖板

序号 (Serial Number)	名称(Part Name)		规格 (specification)	数量 (Quantity)	材料 (Material)	备注(Remarks)
A12	顶盖板组件			1		
11	后网			1		
A10	侧网组件			1		
A9	前面板组件			1		
A8	右侧板组件			1		
A7	连接线			1		
A6	U4外机电气板预装组件			1		
A5	风轮组件			1		
A4	管路系统组件			1		
A3	中隔板组件			1		
A2	冷凝器组件			1		
A1	底座压机组件			1		

序号 (Serial Number)	名称(Part Name)	规格 (specification)	数量 (Quantity)	材料 (Material)	备注(Remarks)

标记	处数	更改文件号	签名	年月日
设计	刘文军	2011-02-19	标准化	陈超慧	2011-02-23
校对	陈泽能	2011-02-21		
审核	王伟平	2011-02-22		
工艺	段君	2011-02-23	批准	郑安祥	2011-02-28

阶段标记 | 重量 | 比例

共 1 页 第 1 页

广东志高空调有限公司

1.5匹08版室外机分解图(配塑料网)

CS-35H2-H5B+7.FJT.1